CP09192-001	22/12/05

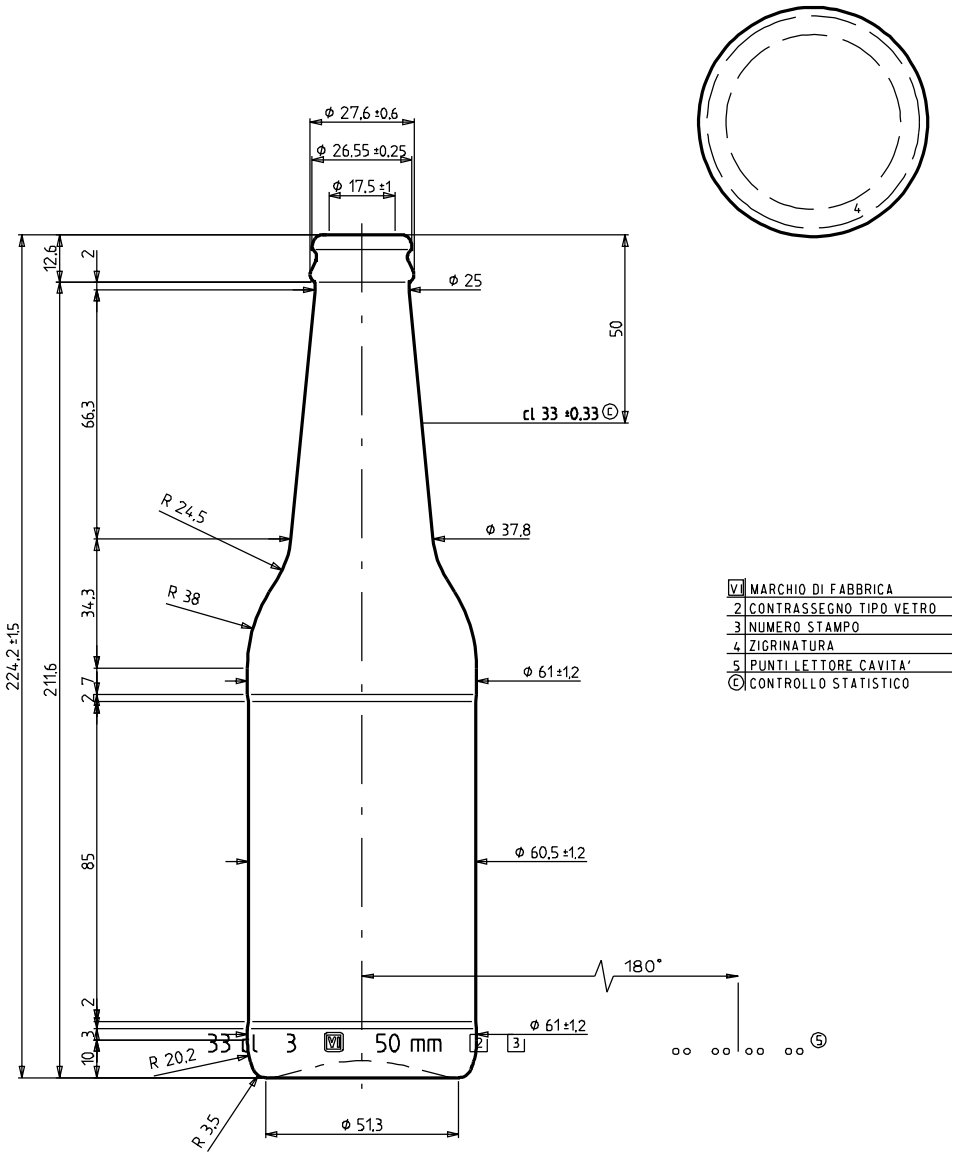

VI	MARCHIO DI FABBRICA
2	CONTRASSEGNO TIPO VETRO
3	NUMERO STAMPO
4	ZIGRINATURA
5	PUNTI LETTORE CAVITA'
Ⓒ	CONTROLLO STATISTICO

QUOTE ESPRESSE IN mm SOLO LE QUOTE CON INDICAZIONE DI TOLLERANZA SONO IMPEGNATIVE

QUESTO DISEGNO E' DI PROPRIETA' DELLE VETRERIE ITALIANE S.p.A., NE E' VIETATA LA RIPRODUZIONE SENZA PREVENTIVA AUTORIZZAZIONE SCRITTA

CARATTERISTICHE E LIMITI DI UTILIZZO

PRODOTTO

BIRRA
Pastorizzato : SI
Sterilizzato : NO

Salto termico max (°C) : 42
Pressione picco (bar) : 5,5
Pressione continuativa (bar) : 2,5
Carico assiale max (Kg) : 600

TOLLERANZE

Verticalita' (mm) : ±2,5
Foro min. passante (mm) : 16

TRATTAMENTI SUPERFICIALI

a caldo : SI, ESCLUSO BOCCA
a freddo : SI

VISTO PER APPROVAZIONE DATA _____

IL CONTENITORE E' REALIZZATO CON VETRO DI TIPO A, CONFORME ALLA DISCIPLINA IGIENICA DEGLI IMBALLAGGI DEL D.M. 21 MARZO 1973 E SUCCESSIVE MODIFICAZIONI. E' PERTANTO IDONEO AL CONFEZIONAMENTO DI OGNI ALIMENTO IN QUALSIASI CONDIZIONE DI CONTATTO.

SCHEMA DI PALLETTIZZAZIONE

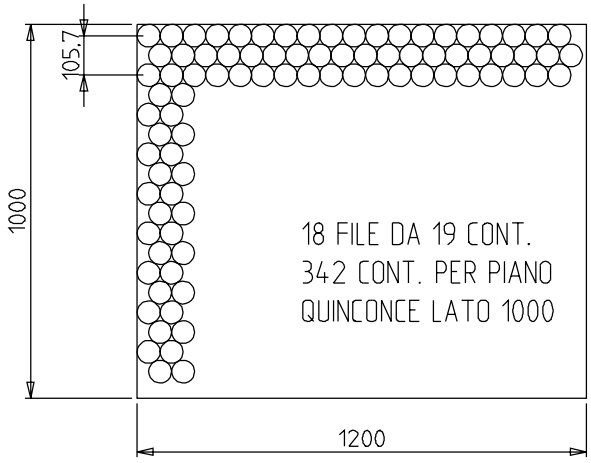

1190 x 959

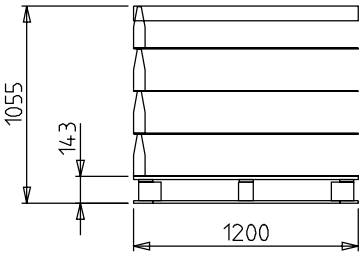

Piani 4
Contenitori 1368
Peso (Kg) 338

Pianale STANDARD LEGNO
Sul pianale STRISCIA
Tra i piani INTERFALDA POLI
Sottocop.
Coperchio CARTONE ONDU
Film TUBOLARE POLI

SAINT-GOBAIN VETRI

ARTICOLO	BIRRA STO B 34,7 TC				7				CONTR.
					6				DISEGN. C. Colombo
BOCCA	CORONA 26 H 12,6				5	aggiornato denominazione	22/12/05	BC	DATA 26/01/99
DIAMETRO MIN. FORO PASSANTE	16	PESO (g)	CAPACITA'(cl)	3137 VERDE SMERALDO	4	ins. codice colore VV	28/12/01	SI	SCALA
				3101 ROSSO BRUNO	3	ins. codice colore RB	29/10/01	SI	BOCCA N° 515
TOLLERANZA VERTICALITA'	± 2,5	225	34,7	2617 BIANCO	2	ins. codice colore BN	28/01/00	MM	ST. N° 9192
				2604 BLU	1	ins. codice colore BL	19/01/00	AT	DIS. N° 2442
CLIENTE	VARI		RASO BOCCA	2530 ALTA PROTEZ. AG	N°	MODIFICHE	DATA	FIRMA	
				CODICE COLORE					